SZCZEGÓŁ A
Krawężnik przy trawniku

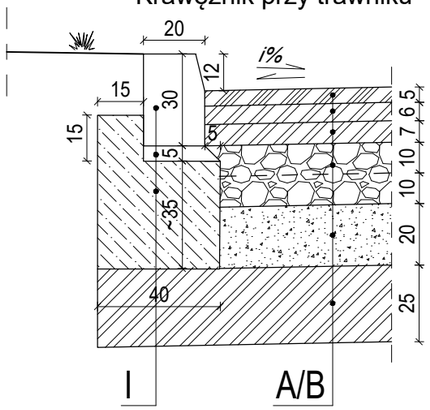

SZCZEGÓŁ D
Krawężnik wtopiony przy przejściu

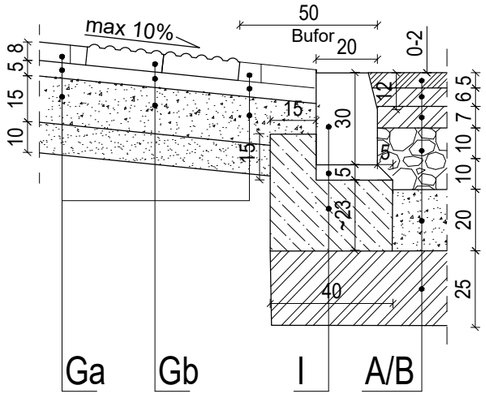

SZCZEGÓŁ G
Krawężnik obniżony
- przy zatoce postojowej - 2cm
- chodniku z możliwością postoju - 6cm

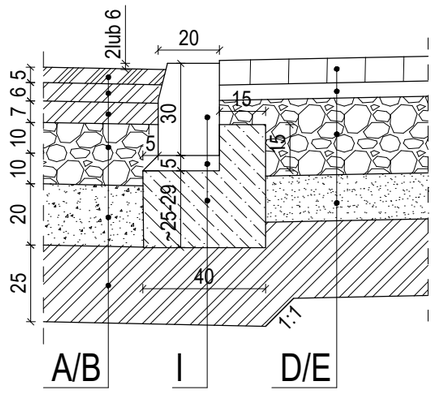

SZCZEGÓŁ B
Krawężnik przy chodniku

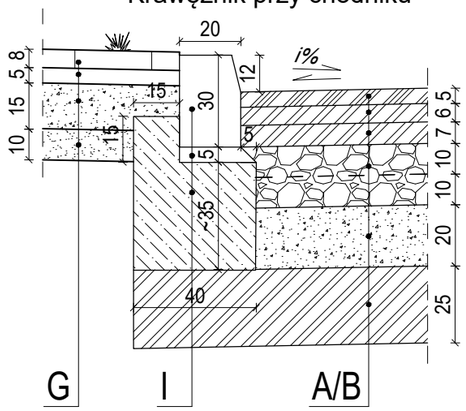

SZCZEGÓŁ E
Przejazd dla rowerów

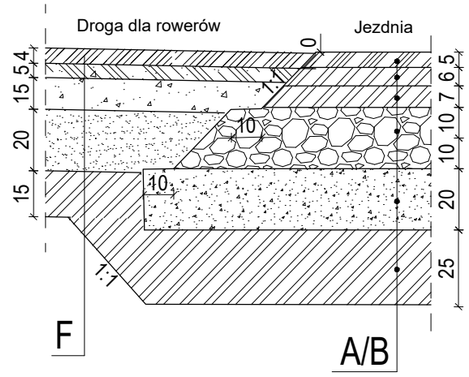

SZCZEGÓŁ H
Zabruk przy wpuście
odsuniętym od krawędzi jezdni

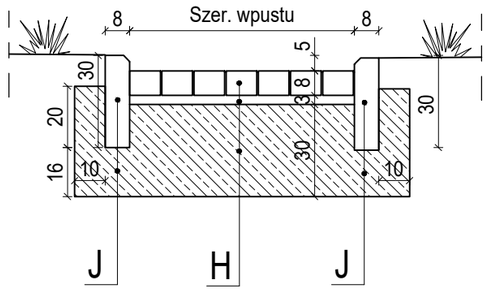

KONSTRUKCJE DROGOWE

A.Jezdnia
1.Warstwa ścieralna z betonu asfaltowego AC 11S - 5 cm
2.Warstwa wiążąca z betonu asfaltowego AC 16W - 6 cm
3.Podbudowa zasadnicza z betonu asfaltowego AC 16P - 7 cm
4.Podbudowa z kruszywa łam. stab. mech. - gr. 20 cm
5.Warstwa pospółki - gr. 20 cm
6.Grunt stabilizowany cementem o Rm=2,5MPa - 25cm

B.Jezdnia – na styku połączenia połączeniu istniejącej i nowobudowanej jezdni
1.Warstwa ścieralna z betonu asfaltowego AC 11S - 5 cm
2.Warstwa wiążąca z betonu asfaltowego AC 16W - 6 cm
3.Siatka wzmacniająca o wytrzymałości na rozciąganie (podł.≥120kn\m, poprz.≥200kN/m) i wydłużeniu przy zerwaniu wzdłuż pasma ≤3%, poprz.≤1,5%.
4.Podbudowa zasadnicza z betonu asfaltowego AC 16P - 7 cm
5.Podbudowa z kruszywa łam. stab. mech. - gr. 20 cm
6.Warstwa pospółki - gr. 20 cm
7.Grunt stabilizowany cementem o Rm=2,5MPa - 25cm

C.Powierzchnia zatrzymania autobusu na jezdni przy peronie
1.Beton C35/40 dylatowany gr. 22cm (wraz z kotwami)
2.Warstwa poślizgowa - geowłóknina 15kN/15kN
3.Podbudowa z betonu C25/30 gr. 20cm,
4.Podbudowa z chudego betonu C8/10 gr 15cm
5.Grunt dowieziony stab. cem. Rm=1,5MPa gr. 15cm

D.Zjazdy
1.Warstwa ścieralna z kostki beton. typu behaton, kolor grafitowy gr. 8cm,
2.Podsypka cementowo-piaskowa 1:4 - gr. 5 cm
3.Podbudowa z kruszywa łam. stab. mech. - gr. 20 cm
4.Warstwa pospółki - gr. 20 cm
5.Grunt stabilizowany cementem o Rm=2,5MPa - 25cm

E.Zatoki postojowe, wzmocnione chodniki z możliwością postoju
1.Warstwa ścieralna:
a.kostki betonowe typu behaton, kolor szary gr. 8cm – zatoki postojowe i część chodnika przeznaczona dla postoju,
b.płyty betonowe 20x25x8cm szare na odcinkach przyległych do część chodników z możliwością postoju
2.Podsypka cementowo-piaskowa 1:4 - gr. 5 cm
3.Podbudowa z kruszywa łam. stab. mech. - gr. 25 cm
4.Warstwa pospółki - gr. 15 cm
5.Grunt stabilizowany cementem o Rm=2,5MPa - 25cm

F.Drogi dla rowerów
1.Warstwa ścieralna z betonu asfaltowego AC 8S - 4 cm
2.Warstwa wiążąca z betonu asfaltowego AC 16W - 5 cm
3.Podbudowa z kruszywa łam. stab. mech. - gr. 15 cm
4.Warstwa pospółki - gr. 20 cm
5.Grunt stabilizowany cementem o Rm=1,5MPa - 15cm

G.Chodnik
1.Warstwa ścieralna z płyt betonowych:
a.25x25x8cm - szarych,
b.25x25x8cm - żółtych z wypustkami przy przejściach dla pieszych
2.Podsypka cementowo-piaskowa - 1:4 - gr. 5 cm
3.Podbudowa z kruszywa łam. stab. mech. - gr. 15 cm
4.Pospółka - gr. 10 cm

H.Ścieki przykrawężnikowe i zabruk odsuniętych wpustów
1.Kostka kamienna 10x20x8cm
2.Podsypka cementowo-piaskowa - 1:4 - gr. 3 cm
3.Ława z oporem z betonu C12/15

I.Krawężniki
1.Krawężniki:
a.betonowy 20x30x100 cm - jezdnia
b.kamienny 30-35x40-45cm - peronowy
2.Podsypka cementowo-piaskowa - 1:4 - gr. 5 cm
3.Ława z oporem z betonu C12/15

J.Obrzeża drogowe - przy chodniku, drodze dla rowerów , zabruku odsuniętych wpustów
1.Obrzeże betonowe 8x30x100 cm
2.Ława z oporem z betonu C12/15

SZCZEGÓŁ C
Krawężnik ze ściekiem
przykrawężnikowym

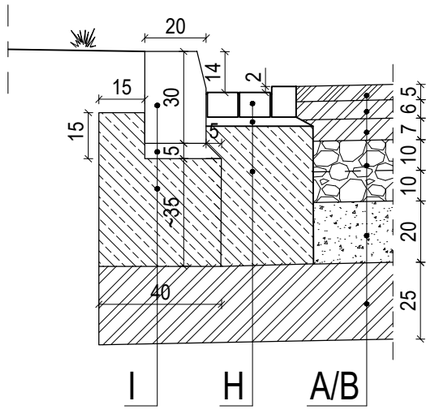

SZCZEGÓŁ F
Krawężnik peronowy

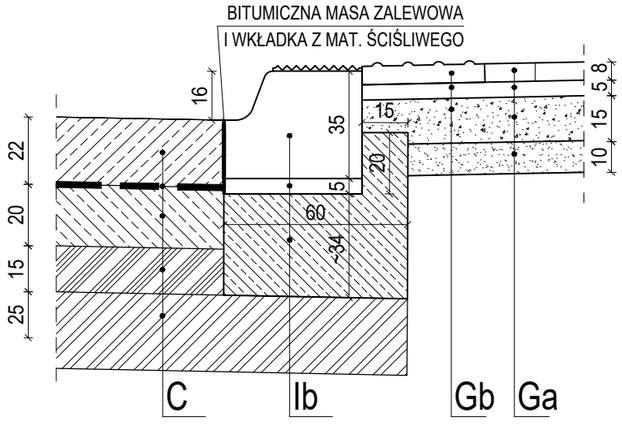

SZCZEGÓŁ I
Obrzeża chodnikowe

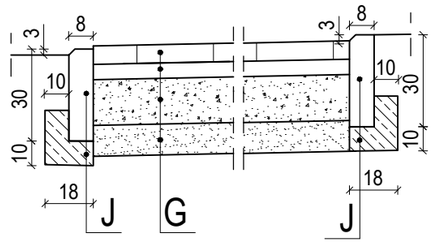

INWESTOR	**PREZYDENT MIASTA PABIANIC** ul. Zamkowa 16 95-200 Pabianice
JEDNOSTKA PROJEKTOWA	**APJ OBSŁUGA INWESTYCJI PIOTR KURCZYCH** ul. Ceglana 6/20, 05-803 Pruszków tel. 501 758 680, e-mail. apjpiotrkurczych@gmail.com, NIP 534-158-91-95
NAZWA ZAMIERZENIE BUDOWALNEGO	**PRZEBUDOWA DROGI GMINNEJ** **- UL. KSIĘDZA PIOTRA SKARGI - NA ODCINKU OD UL. GROBELNEJ DO UL. 3 MAJA W M. PABIANICE WRAZ Z PRZEBUDOWĄ INNYCH DRÓG GMINNYCH W ZAKRESIE SKRZYŻOWAŃ Z TĄ DROGĄ** **- UL. GROBELNA, UL. SOBIESKIEGO, UL. POPRZECZNA, UL. SZEWSKA, UL. KOPERNIKA, UL. BÓŹNICZNA**
NAZWA I ADRES / LOKALIZACJA OBIEKTU BUDOWLANEGO	**Droga gminna** Działki ewidencyjne: - obręb P-13: dz. nr 27, 30, 37, 85, 93, 99, 132, - obręb P-14: dz. nr 65/2, w m. Pabianice, gmina Pabianice, powiat pabianicki, województwo łódzkie, jedn. ew. 100802_1
TYTUŁ RYSUNKU	**PRZEKROJE CHARAKTERYSTYCZNE** **- SZCZEGÓŁY KONSTRUKCYNE**
SKALA	**1:25**

BRANŻA	FUNKCJA TECHNICZNA	IMIĘ I NAZWISKO	NR UPRAWNIEŃ / SPECJALNOŚĆ / NR PIIB	PODPIS	
DROGI	PROJEKTANT	mgr inż. Piotr Nikiel	MAZ/0011/POOD/10 (spec. inż. - drogowa) Nr PIIB – MAZ/BD/0476/10		DATA SPORZĄDZENIA RYSUNKU **10.07.2026**
DROGI	PROJEKTANT SPRAWDZAJĄCY	mgr inż. Aleksander Kurczych	MAZ/0391/POOD/05 (spec. inż. - drogowa) Nr PIIB – MAZ/BD/2568/01		NR RYSUNKU **D.02-4-4** Str.